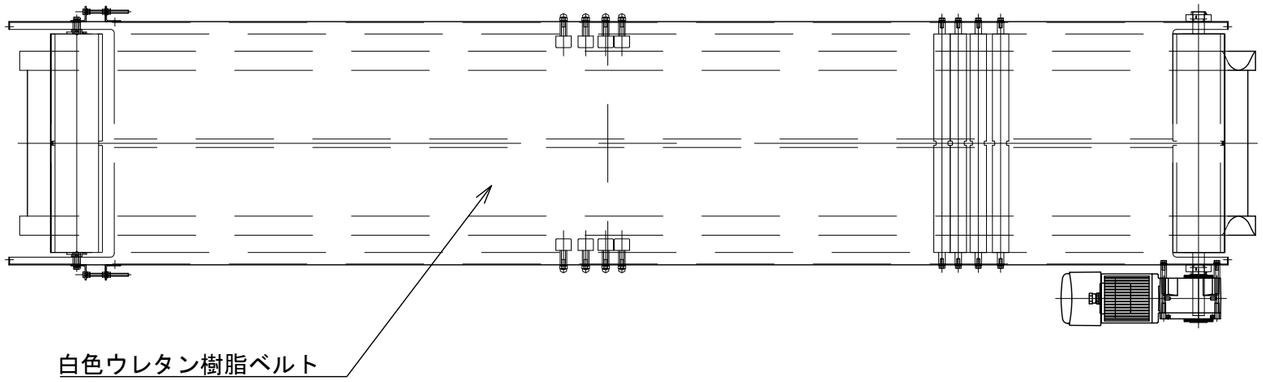
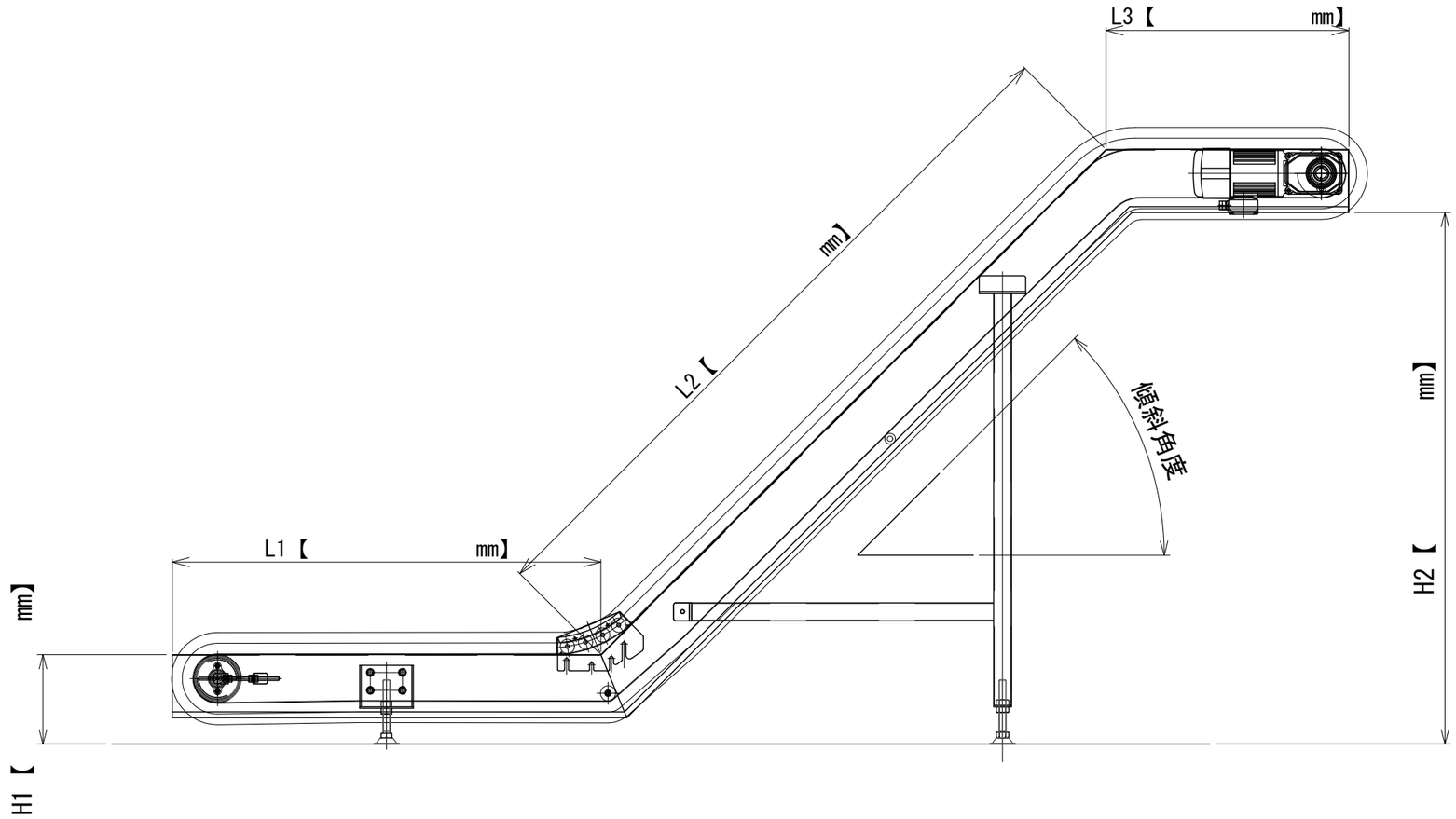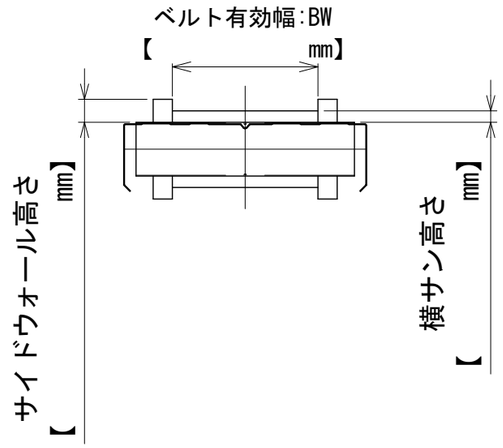
搬送物	種類		
	形状		
	寸法		
	かさ密度		[kg/m^3]
	搬送量	[kg/h]	[m^3/h]
	特性		
搬送速度		定速	変速
			[m/min]
電源仕様		相	V
傾斜角度		30° 45° 60°	
		上記以外	°