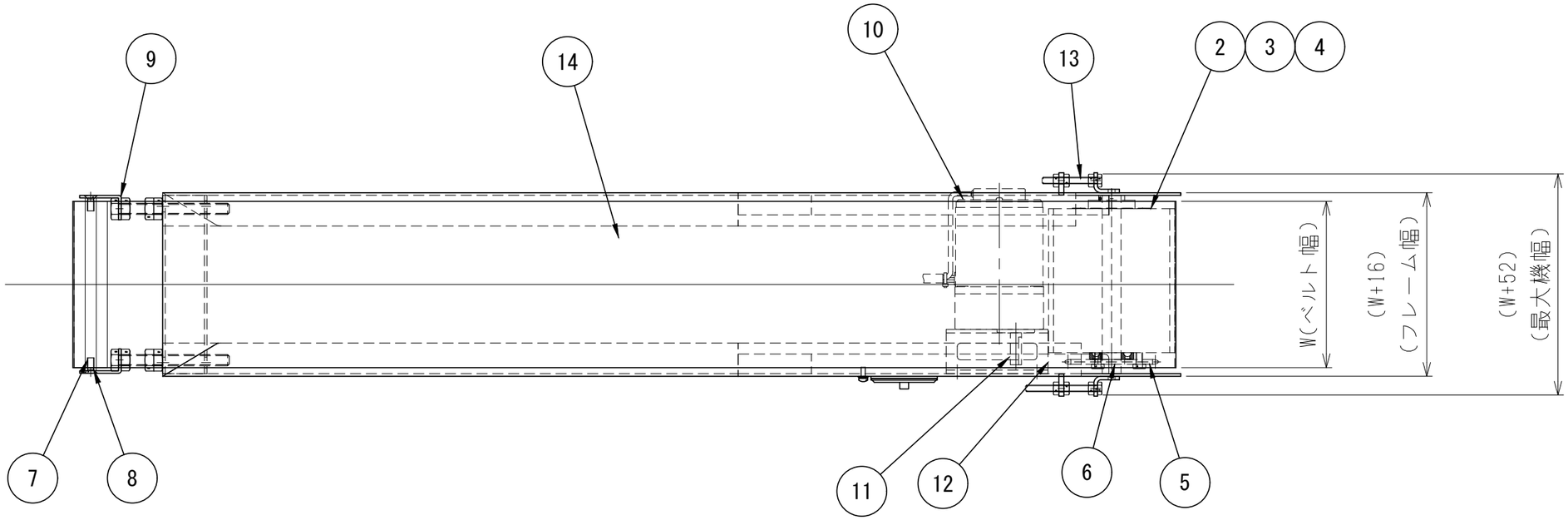

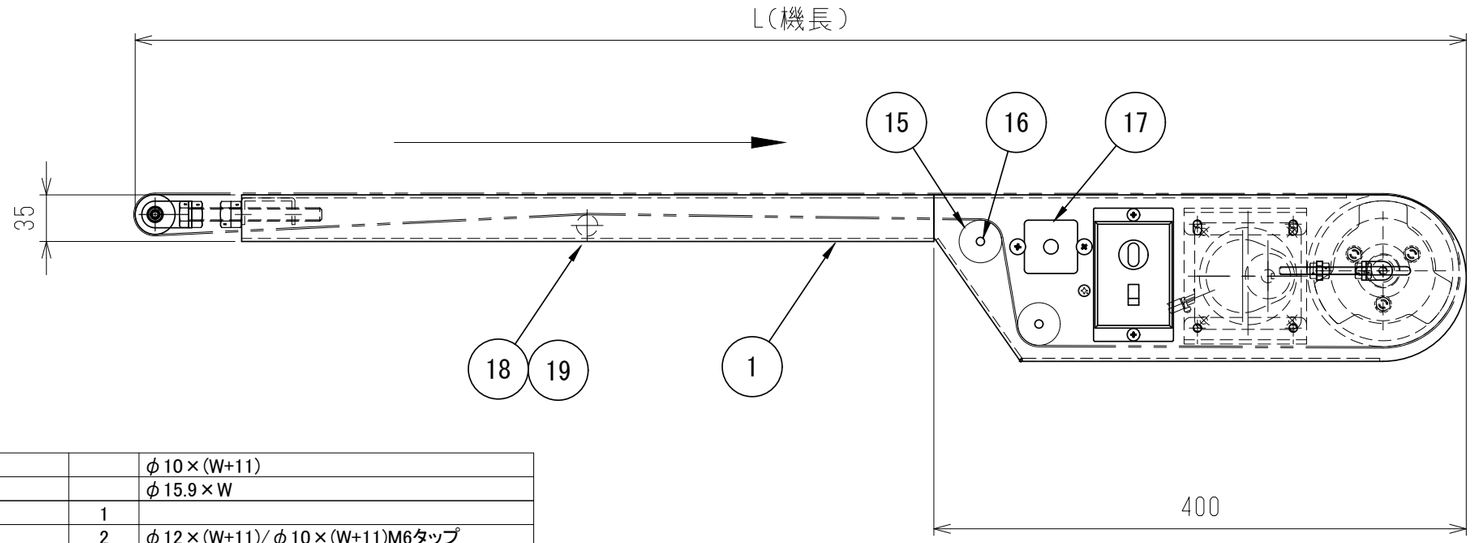

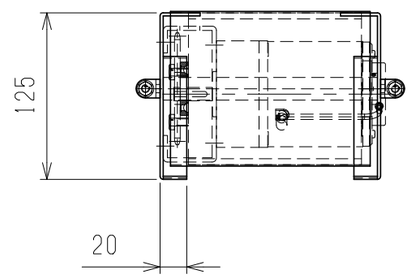

No	名称	数量	仕様
19	タレ止めシャフト		φ10×(W+11)
18	タレ止めローラ		φ15.9×W
17	スイッチパネル	1	
16	リターンシャフト	2	φ12×(W+11)/φ10×(W+11)M6タップ
15	リターンローラ	2	φ32×(W+5)/φ30×(W-5)
14	ベルト	1	W×(L*2+150)
13	ドラムアジャスト金具	2	
12	チェーン	1式	RS35
11	スプロケット②	1	RS35×12TB
10	ギヤードモータ	1	減速比1/18
9	テールアジャスト金具	2	
8	テールシャフト	1	φ10×(W+6)M6タップ
7	テールローラ	1	φ30×(W-5)
6	ドラムシャフト	1	φ17×(W+11)M6タップ(500巾以上M8タップ)
5	スプロケット①	1	RS35×26TA
4	ベアリング	1	6203ZZ
3	ピロー	1	UFL003(FYH)
2	駆動ドラム	1	φ114×(W-20)
1	フレーム	1	[125×20×2.3t

数量		材質			名称	
摘要	USモータ仕様					
						SSY
						外観図
					図番	決定No
日付	尺度	承認	検図	設計	製図	
21.07.16	1/5				美佳	サンエイ株式会社