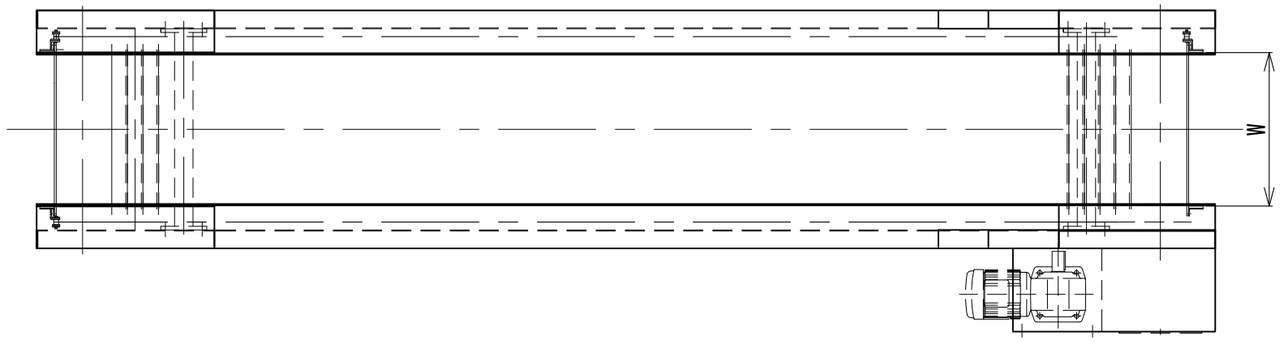

搬送物	種類				
	寸法	最大			
		最小			
	重量				[kg/個]
	かさ密度				[kg/m³]
	搬送量		[kg/h]	[kg/h]	[m³/h]
	温度				[℃]
	特性				
搬送速度			定速	変速	
					[m/min]
電源仕様			相	V	
傾斜角度			30° 45° 60°		
			上記以外	°	
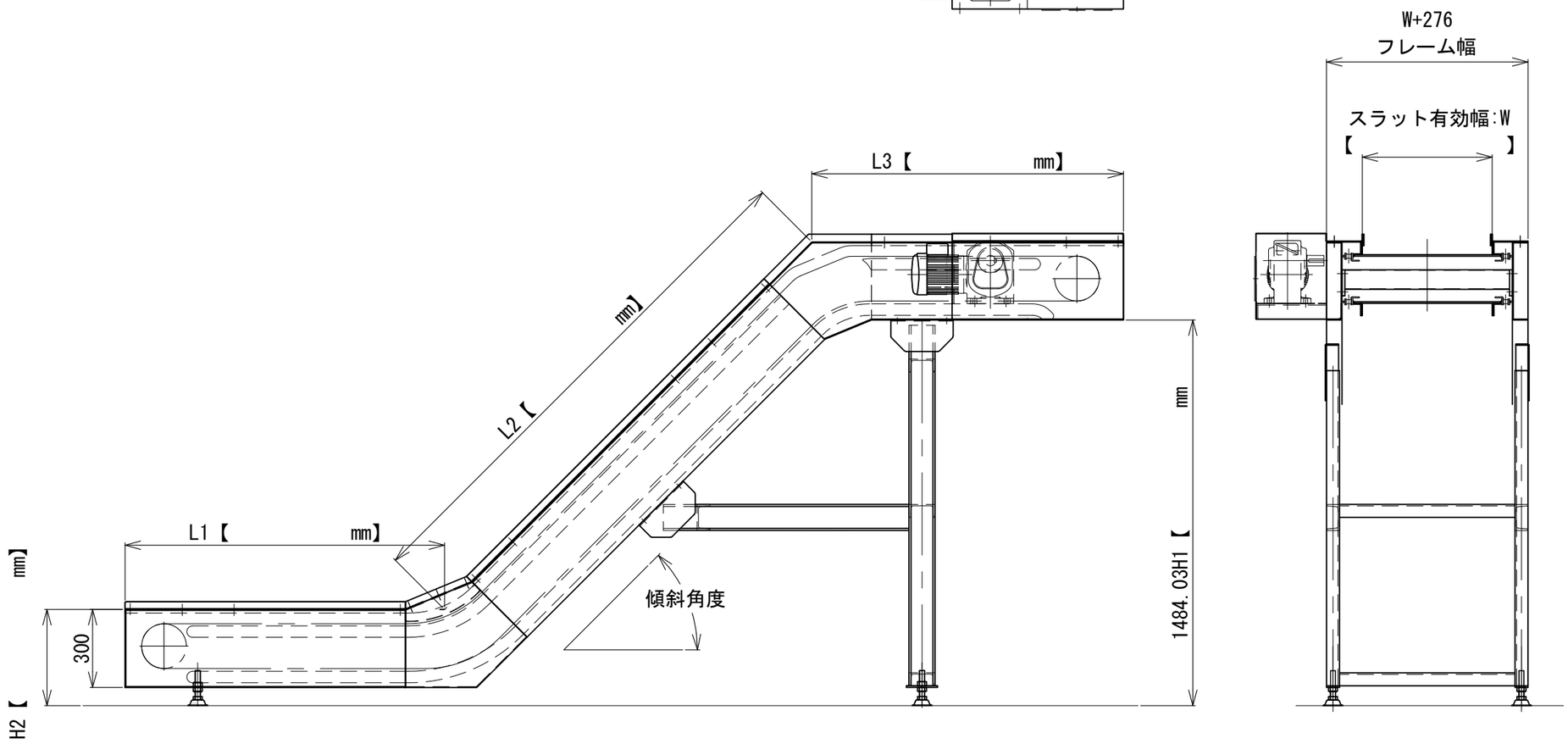
かさ密度は搬送物が粉体やバラ物のときご記入ください。