※標準仕様以外でも製作可能です。お気軽にお問い合わせください。

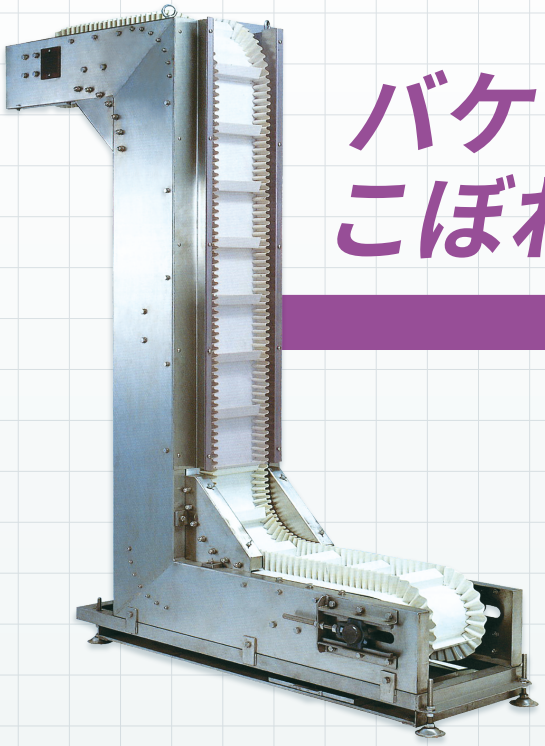

バケットを超える、こぼれ知らずの垂直搬送

ジョイトールJBZ

対食品性・低収縮性・耐湿熱性

サイドウォールベルト式 垂直搬送コンベア ジョイトールJBZ

CAD data

こぼれを知らないバケットレス垂直コンベアです。
サイドウォールを使用しておりますので、粉体・顆粒・ペレットなどのあらゆる小物の垂直搬送に最適です。
洗浄性に優れたシリコン特殊コート処理ベルトなど、様々なベルトでの製作実績がございます。
お客様のニーズに合わせたカスタマイズも可能ですので、ぜひご相談ください。

●寸法図

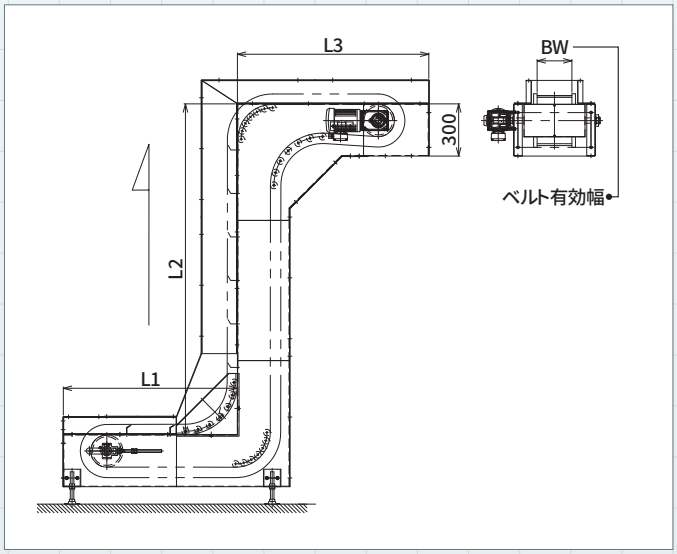

●主要諸元

駆動方式	ヘッドドライブ(モータプーリ/中空軸モータ)
フレーム	ステンレス(SUS 304)
ベルト	ポリウレタン2プライベルト 厚さ1.4mm 搬送面白色 食品搬送(FDA規格)適合 使用温度範囲 -30℃～80℃(ベルト表面乾熱温度)
電源	3相AC200V

※標準以外の仕様もご相談下さい。

●型式表示例

JBZ - 40 - 125 - 195 - 120
(W: 40, L1: 125, L2: 195, L3: 120)

- 上水平部長:1,200mm
- 垂直部長:1,950mm
- 下水平部長:1,250mm
- ベルト有効幅:400mm
- 型式:JBZ