※標準仕様以外でも製作可能です。お気軽にお問い合わせください。

傾斜搬送を防水仕様で！

ベルトールBJ

食品搬送用の防縮・抗菌・防カビベルトを使用！！

形状選択可　S型　L型　Z型

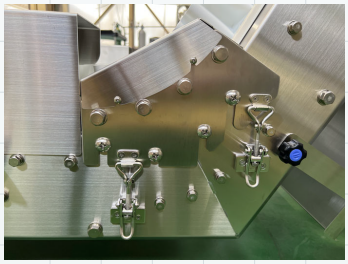

サイドウォール式 傾斜搬送コンベア ベルトールBJ（ステンレス製）

CAD data

・傾斜搬送の新基準
破砕機や加工機からの排出と、フレコンや後工程機械への投入など、傾斜搬送を必要とするあらゆる場面で活躍できます。

・バラ物・かさ物・粉粒体
ベルトと同じ材質の両サイドのアコーディオン(ジャバラ・ベローズ)構造のサイドウォールが、コンベアガイドの役割をすることで、小さく数のあるものも確実に搬送します。ベルト自身がガイドの役割をするので、擦れて傷がつくこともありません。

・搬送物に応じたあらゆる面でのカスタマイズ
ベルト種類や横桟サイドウォールの大きさに始まり、ベルト幅・機長・傾斜角度など、搬送物やお客様の工場レイアウトに応じて、最適な仕様をご提案いたします。様々な搬送物の実績がございますので、是非一度ご相談ください。

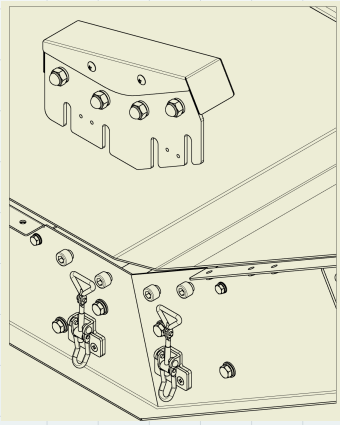

■下R部のベルト押さえローラは、ファスナーで固定されているため、取外してベルトを緩めることができます。

●寸法図 ※図はZ型です。

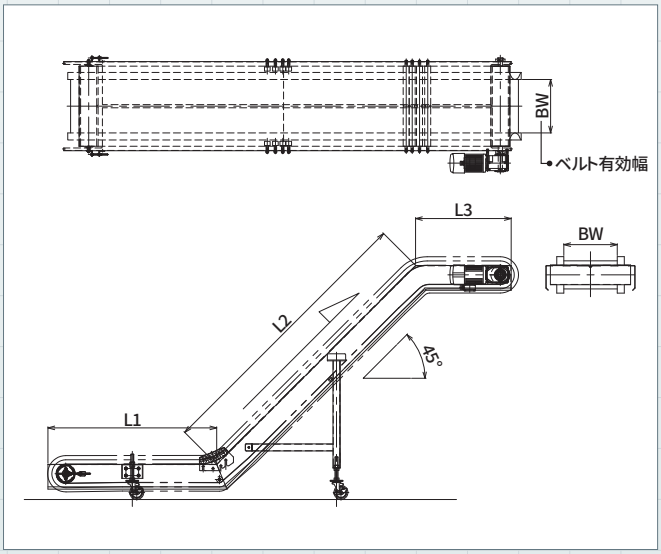

●主要諸元

駆動方式	ヘッドドライブ(モータプーリ/中空軸モータ)
フレーム	ステンレス(SUS 304)
ベルト	ポリウレタンベルト2プライ 厚さ1.4mm 搬送面白色 食品搬送(FDA規格)適合 使用温度範囲 -30℃～80℃(ベルト表面乾熱温度)
電源	3相AC200V

※標準以外の仕様もご相談下さい。

●型式表示例

BJ - Z60 - 50 - 100 - 234 - 57

（W　L1　L2　L3）

- 上水平部長：570mm
- 傾斜部長：2,340mm
- 下水平部長：1,000mm
- ベルト有効幅：500mm
- 傾斜角度：60°
- 形状：S型, L型, Z型
- 型式：BJ