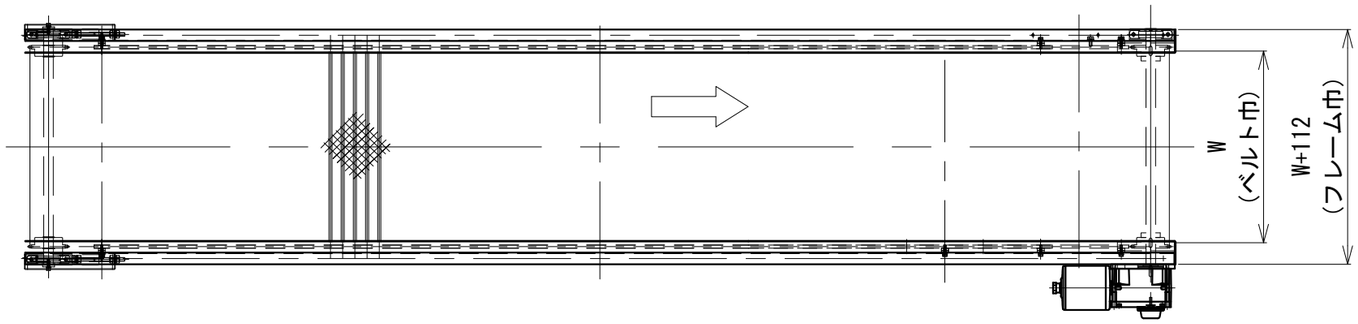
W
(ベルト巾)
W+112
(フレーム巾)

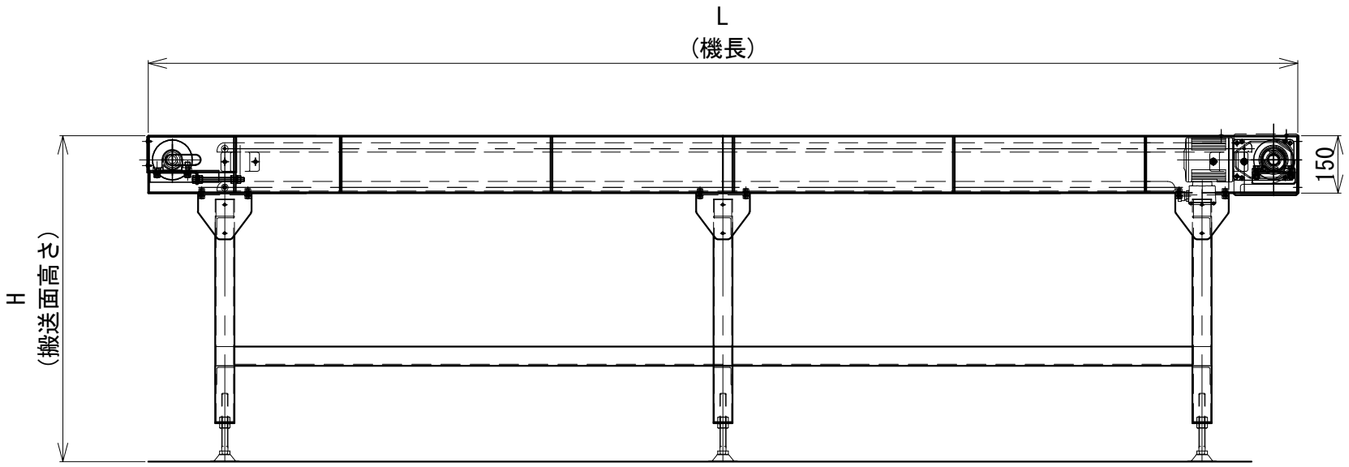
L
(機長)
150
H
(搬送面高さ)

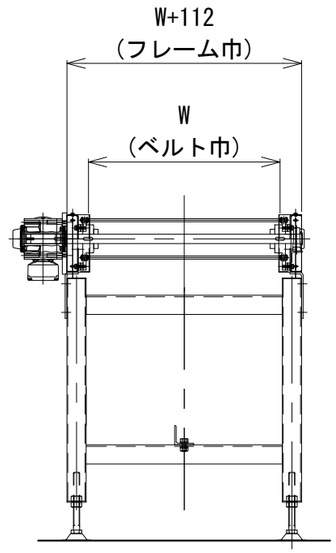
W+112
(フレーム巾)
W
(ベルト巾)