※標準仕様以外でも製作可能です。お気軽にお問い合わせください。

モータ上部取付けの小型コンベア

SF2

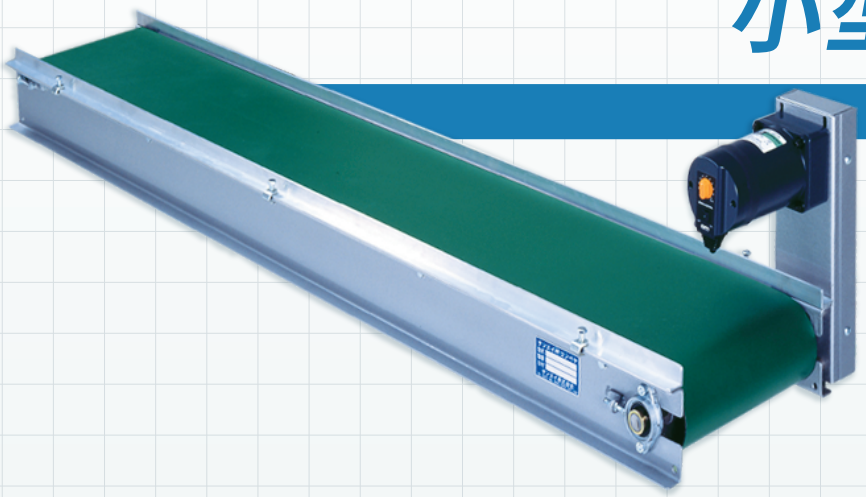

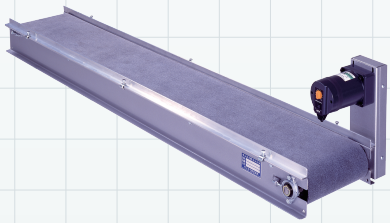

高耐摩耗・耐油性ベルトタイプ

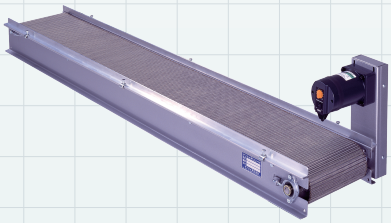

ステンレスメッシュタイプ

プレス製品搬送専用ミニ・薄型コンベア SF2

CAD data

・モータ上部取付けの小型コンベア

モータがコンベア横に飛び出してしまうというSE2の弱点を克服した上部取り付け型のコンベアです。モータと駆動軸間はチェーンにより駆動されます。

●寸法図

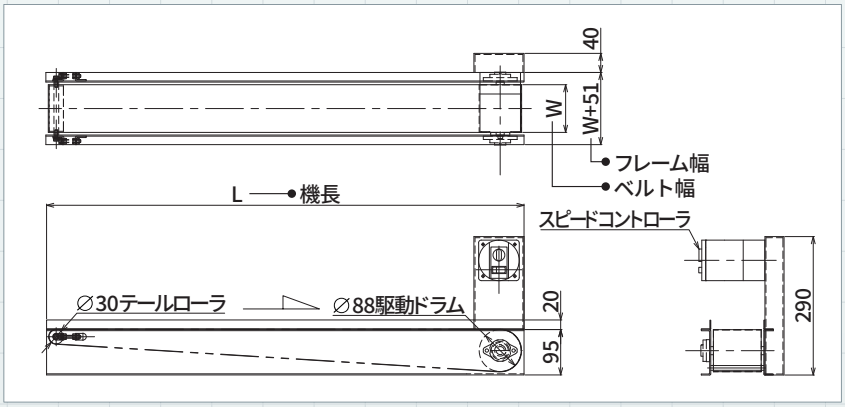

●型式表示例

SF2Y - 10 - 100 _

W　L

- 無記入:標準ベルト
  V:高耐摩耗・耐油性ベルト
- 機長:1,000mm
- ベルト幅:100mm
- 型式:SF2(Y:可変速のみ)

※可変速タイプのコンベアを低速域でご使用になる場合は、搬送能力が著しく低下するおそれがありますので、ご注意ください。
※速度はモータの特性と負荷の状態により、±10%程度変動します。

●主要諸元

駆動方式	ヘッドドライブ(モータ上部取付)
ベルト幅(W)	100 150 200 [mm]
機幅	W+51 [mm] (フレーム部)
機長(L)	1000 1500 [mm]
機高	95mm(フレーム部)
フレーム	スチール製2.3t塗装仕上げ 両サイド20Hアルミガイド付
速度	変速:〜10.2 M/分(50Hz) 変速:〜11.1 M/分(60Hz) (変速のみ)
ベルト	ポリウレタン1プライベルト 厚さ1.1mm 搬送面緑色 耐油性静電防止構造 耐熱温度-30〜80℃(ベルト表面乾熱温度)
搬送能力	10Kg/全機長(水平均等分散荷重) ※ベルト巾・機長・搬送速度によって変動します。
モータ容量	25Wのみ
電源	単相AC100V
オプション	高耐摩耗・耐油性ベルト(NOVO25) ステンレスメッシュベルト コンベヤ脚等