※標準仕様以外でも製作可能です。お気軽にお問い合わせください。

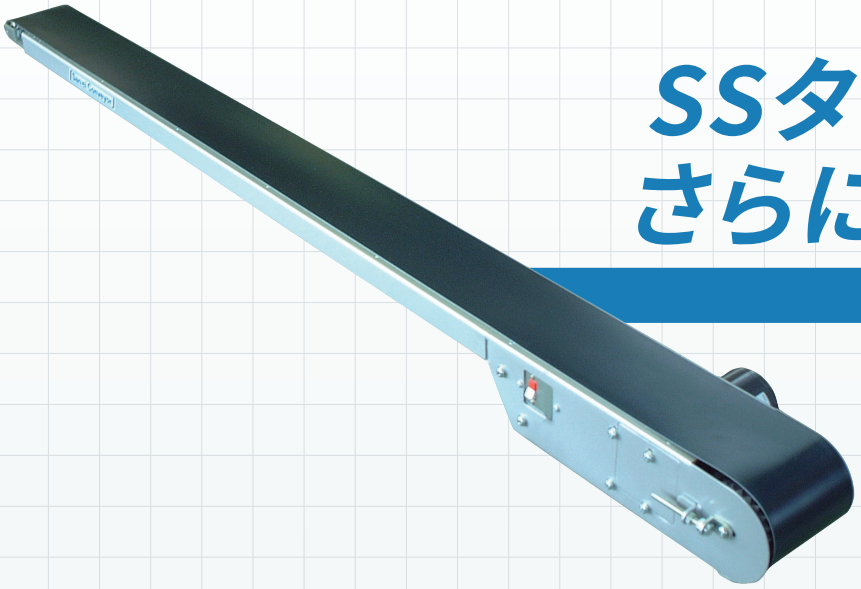

SSタイプを さらにスリムに!

SS2

プレス製品搬送専用ミニ・薄型コンベア SS2

CAD data

SSタイプをさらにスリムでスマートにした薄型タイプコンベアです。
オリジナルなドラム構造のモーター内蔵式のため、ベルト交換が容易です。
低騒音で長寿命の15Wギヤードモーターを搭載しております。

●寸法図

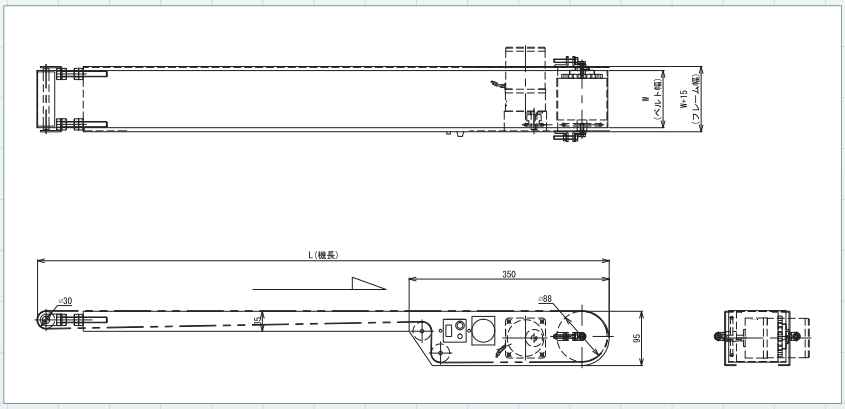

●型式表示例

SS2A - 10 - 100

- 機長:1,000mm
- ベルト幅:100mm
- 型式:SS2A

※速度はモータの特性と負荷の状態により、±10%程度変動します。

●主要諸元

駆動方式	ヘッドドライブ(モータ内部取付)
ベルト幅(W)	100 120 150 200 [mm]
機幅	W+15 [mm] (フレーム部)
機長(L)	800 1000 1200 1500 [mm]
機高	35mm(フレーム部) 95mm(駆動部)
フレーム	スチール製 1.6t 塗装仕上げ
速度	定速:12.0 M/分(50Hz) 定速:14.4 M/分(60Hz)
ベルト	ポリウレタン1プライベルト 厚さ1.1mm 搬送面緑色 耐油性静電防止構造 耐熱温度-30～80°C(ベルト表面乾熱温度)
搬送能力	10Kg/全機長(水平均等分散荷重) ※ベルト巾・機長・搬送速度によって変動します。
モータ容量	15Wのみ
電源	単相AC100V
オプション	単相AC200Vモータ仕様 コンベヤ脚等 ※可変速タイプをご希望の場合は、お問合せ下さい。

※標準以外の仕様もご相談下さい。