※標準仕様以外でも製作可能です。お気軽にお問い合わせください。

小型・薄型で さらに自由に

スクレーパーSCMH

プレス機ごとのスクラップ排出に最適

■導入前

■導入後

形状 選択可 S型 L型

水平循環式・ミニタイプ スクレーパーSCMH

CAD data

薄型ミニタイプなので、小型プレス下のような狭い場所に最適。
スクラップ形状や、量に応じて様々なコンベア幅をラインナップ。
シンプルな機械構造で、故障も少なくメンテナンスも簡単。
規格外の寸法での製作も承ります。

●寸法図

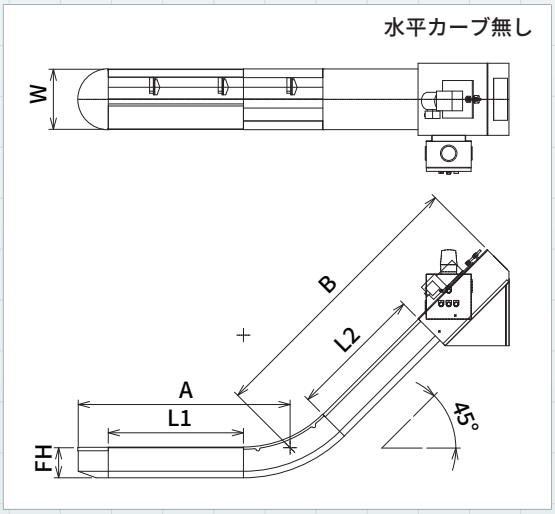

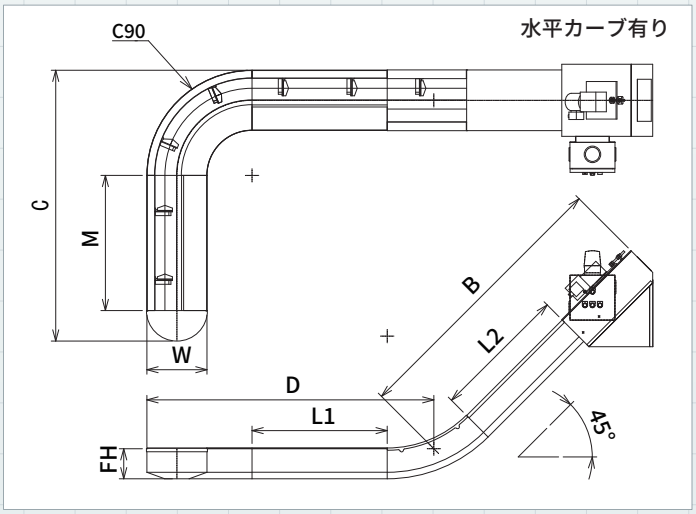

●型式表示例

SCMH - L _ - 40 - 100 - 90 - C _ - 110 ← 水平カーブがある場合のみ表記

- ●水平カーブ部長:1,100mm
- ●水平カーブ角度:無記入→90°
- ●水平カーブ有り
- ●傾斜部長:900mm
- ●水平部長:1,000mm
- ●フレーム幅:400mm
- ●傾斜角度:無記入→45°
- ●形状:S型, L型
- ●型式:SCMH

●主要諸元

機幅(FW)	300	400	500
機高(FH)	150	200	
傾斜角度	45°		
速　度	2～8M/分(インバータ変速)		
電源電圧	3相AC200V		

※標準以外の仕様もご相談下さい。